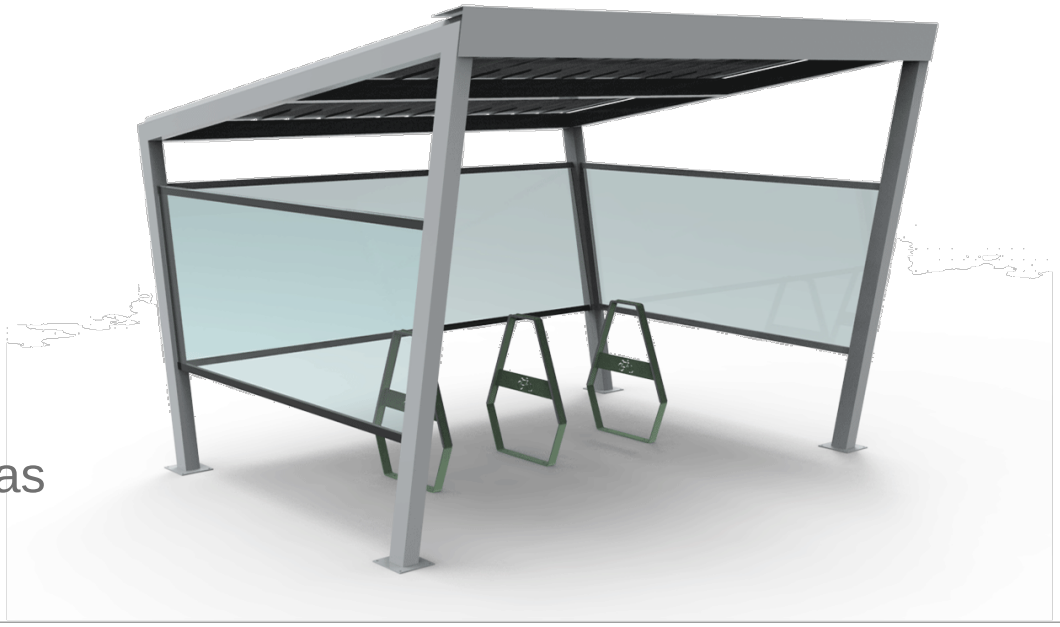

MA03+VB02

Aparcabicicletas

KIBO

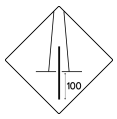

Fijación
pernos M10

ISO 9001 | ISO 50001 | ISO 14001 | ISO 45001

Aparcabicicletas cubierto KIBO de BENITO, de 3060 × 2830 × 2430 mm (largo × ancho × alto), con estructura de hierro galvanizado y pintado en color RAL 9006, disponible en otros colores.
Formado por una marquesina con cubierta inclinada y cerramientos transparentes laterales y posterior. Su frente abierto facilita el acceso y las maniobras de estacionamiento de las bicicletas, manteniendo la visibilidad del interior.
Apto para la instalación de 3 aparcabicicletas BANYOLES VB02 bajo la cubierta, con protección de goma en el perfil de contacto para evitar rozaduras en las bicicletas. El anclaje recomendado de cada soporte se realiza mediante dos pernos de expansión M10, según la superficie y las condiciones del proyecto.
Fijación de la marquesina al pavimento mediante placas base y pernos de expansión.

Hierro con tratamiento FERRUS: proceso protector del hierro, que garantiza una óptima resistencia a la corrosión. El tratamiento Ferrus se compone de tres capas que se aplican después de limpiar toda la suciedad y las impurezas mediante granallado y consiste en un baño electrolítico, seguido de una capa de imprimación epoxi y un último recubrimiento de pintura poliéster en polvo.

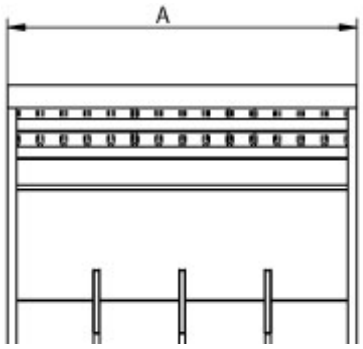

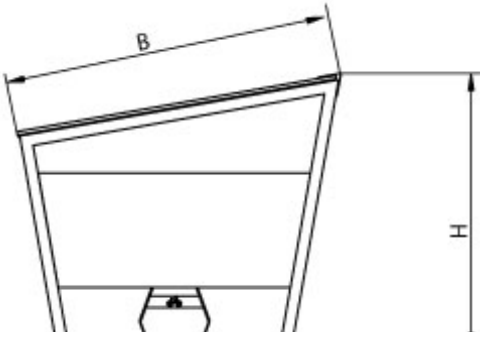

Ref.	A	B	H
MA03	3060	2830	2430

+49 (0) 521 450 131-2 | mb@bas-mobiliar.de

V. 2026-09-16 | La mejora y evolución constante de nuestros productos, puede provocar algunas modificaciones en las especificacions técnicas y características de los mismos sin previo aviso.

Aparcabicicletas
KIBO

MA03+VB02

V. 2026-09-16 | La mejora y evolución constante de nuestros productos, puede provocar algunas modificaciones en las especificacions técnicas y caracteristicas de los mismos sin previo aviso.