BAS-MOBILIAR

Boca de Riego

H40

BR40R

Boca de riego H-40 para el suministro de agua en redes de riego y sistemas de abastecimiento. Diseñada para una instalación segura y eficiente, con construcción robusta y acceso superior mediante tapa de registro

CARACTERÍSTICAS TÉCNICAS
Conexión DN-40
Dimensiones (A × P × H) 305 × 305 × 270,5 mm
Diámetro base Ø 210 mm
Diámetro superior Ø 274 mm
Altura de conexión 149 mm
Diámetro de conexión Ø 90 mm
Otros diámetros Ø 45 / Ø 110 mm
Materials Acero y componentes de goma
de alta resistencia

Componente de MANIOBRA ↓

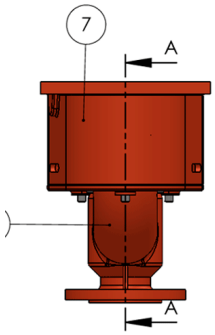

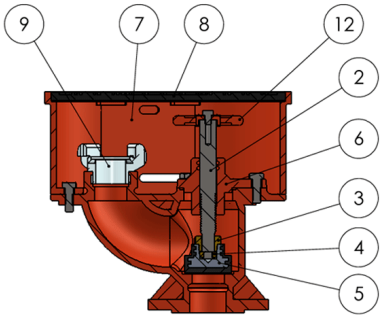

Nº	Referencia	Descripción	Cant.
1	REF.10147	Cuerpo H-40 Llobregat	1
2	REF.10150	Tornillo de maniobra DN-40 Llobregat	1
3	REF.10151	Tuerca de sujeción válvula H40	1
4	REF.10160	Dos medios casquillos válvula H40	1
5	REF.10154	Aro de goma + goma válvula H40	1
6	REF.10148	Cuerpo estopada H-40	1
7	REF.10155	Caja boca de riego H40	1
8	REF.10156	Tapa caja H40	1
9	REF.11086	Racor 45	1
12	REF.10149	Volante DN-40	1

V. 2026-10-07 | La mejora y evolución constante de nuestros productos, puede provocar algunas modificaciones en las especificacions técnicas y caracteristicas de los mismos sin previo aviso.

+49 (0) 521 450 131-2 | mb@bas-mobiliar.de

Proyectos:

V. 2026-10-07 | La mejora y evolución constante de nuestros productos, puede provocar algunas modificaciones en las especificacions técnicas y caracteristicas de los mismos sin previo aviso.