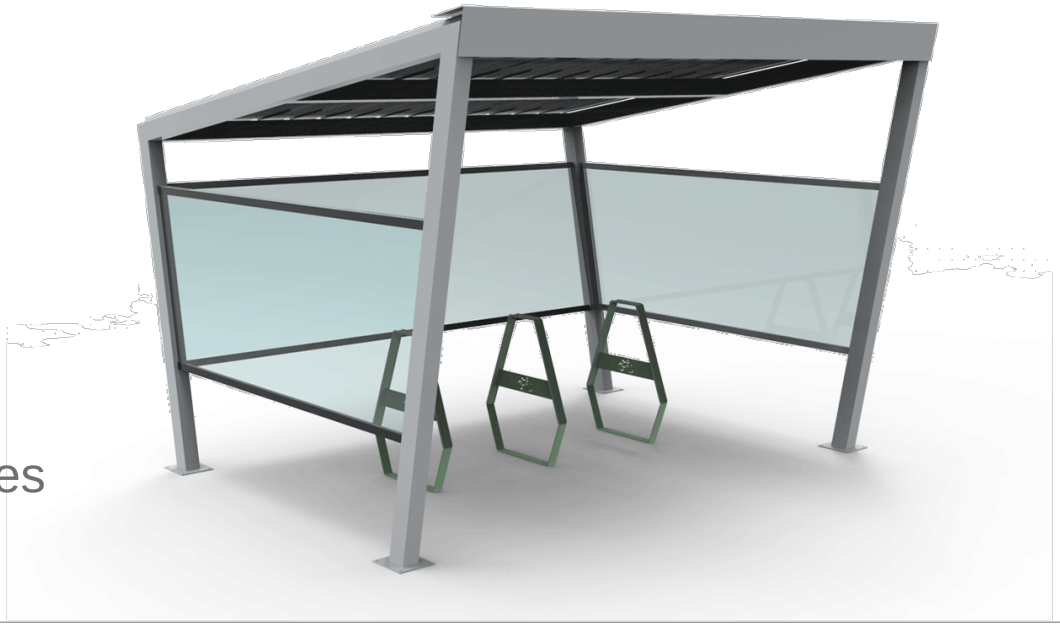

MA03+VB02

Aparcabicicletes

KIBO

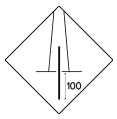

Fixació perns
M10

ISO 9001 | ISO 50001 | ISO 14001 | ISO 45001

Aparcabicicletes cobert KIBO de BENITO , de 3060 × 2830 × 2430 mm (llarg × ample × alt) , amb estructura de ferro galvanitzat i pintat en color RAL 9006 , disponible en altres colors.
Format per una marquesina amb coberta inclinada i tancaments transparents laterals i posterior. El front obert facilita l'accés i les maniobres d'estacionament de les bicicletes mantenint la visibilitat de l'interior.
Apte per a la instal·lació de 3 Aparcabicicletes BANYOLES VB02 sota la coberta, amb protecció de goma al perfil de contacte per evitar rascades a les bicicletes. L'ancoratge recomanat de cada suport es fa mitjançant dos perns d'expansió M10, segons la superfície i les condicions del projecte.
Fixació de la marquesina al paviment mitjançant plaques base i perns dexpansió.

Acer amb tractament FERRUS: procés protector del ferro que garanteix una òptima resistència a la corrosió. El tractament Ferrus està compost per tres capes que s'apliquen després de netejar tota la brutícia i les impureses mitjançant granallat, i consisteix en un bany electrolític, seguit d'una capa d'imprimació epoxi i un últim recobriment de pintura polièster en pols.

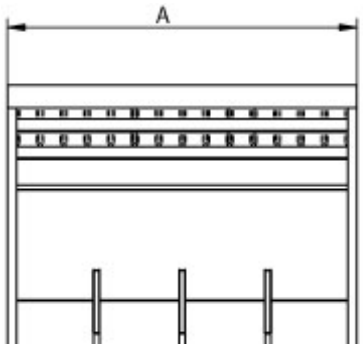

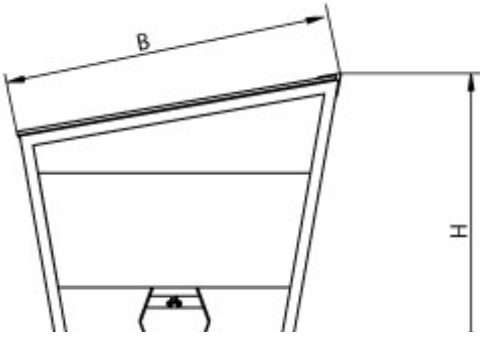

Ref.	A	B	H
MA03	3060	2830	2430

V. 2026-09-16 | La millora i evolució constant dels nostres productes, pot provocar algunes modificacions en les Especificacions tècniques i característiques dels mateixos sense previ avís.

Aparcabicicletes
KIBO

MA03+VB02

V. 2026-09-16 | La millora i evolució constant dels nostres productes, pot provocar algunes modificacions en les Especificacions tècniques i característiques dels mateixos sense previ avís.